EGOJIN HEALTH CYCLE

INSTRUCTION BOOK

상품 사용 설명서

본 상품의 올바른 사용을 위하여 사용 설명서를 반드시 읽어주십시오.
이 사용 설명서에는 상품보증서가 포함되어 있습니다.
상품의 외관 및 사양은 상품의 성능 개선을 위하여 예고없이 변경될 수 있습니다.

EGOJIN
FITNESS EQUIPMENT

KOREA FITNESS　HEALTH DA　力高健

◉ 상품정보 및 각 부분 명칭

RECUMBENT CYCLE

상품 조립전,
조립동영상을 확인하세요!
스마트폰으로 왼쪽의 QR코드를 입력하거나
egojinsvc.com에서 조립동영상을
확인할 수 있습니다.

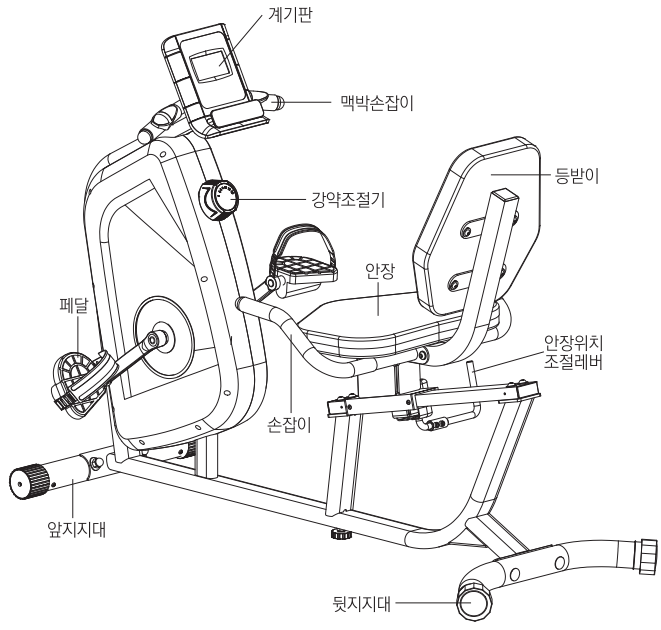

상품정보

아이템명	BC32513
구동방식	마그네틱
크랭크 방식	3pcs
안장조절방식	슬라이딩 랙
드럼무게	4kg
디스플레이 정보	전체, 시간, 속도, 거리, 총거리, 맥박, 칼로리
운동강도(단계)	8단계
상품크기(mm)	1250(L) * 530(W) * 870(H)
박스크기(mm)	1250(L) * 240(W) * 900(H)
상품중량	N.W : 29KG / G.W : 35.5KG
최대 허용 하중	120kg
최소 허용 신장	145cm

◉ 구성품

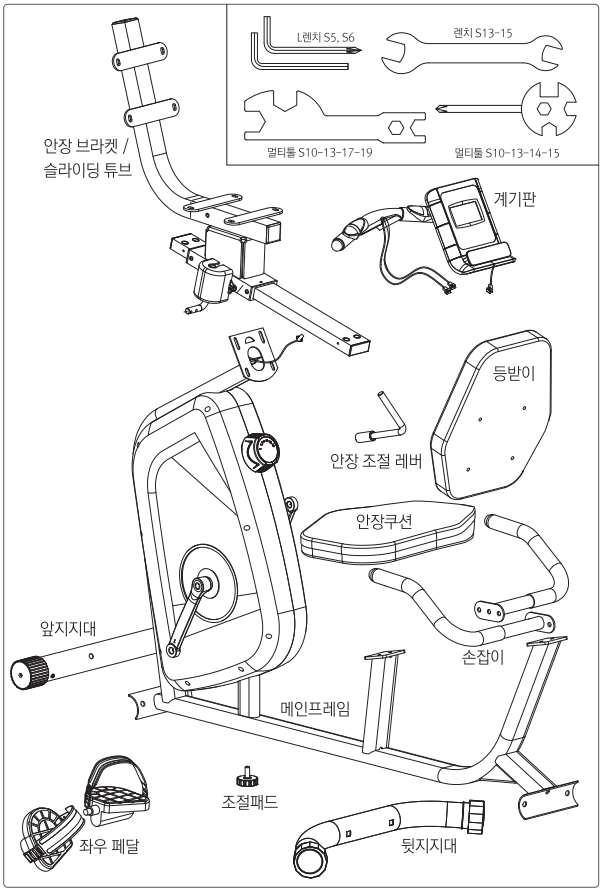

◉ 설치전 준비 사항 / 안전 주의 사항

안전 주의사항

지키지 않았을 경우 사용자가 부상을 당하거나 재산, 건강상의 손해를 입을 수 있습니다.

- 운동기구 구입 즉시 부품이 헐겁거나 날카로운 부분이 없는지 확인합니다.
  ·운동 중 기구 파손으로 다치거나 아이가 기구 주변에서 놀다 날카로운 부분에 긁히는 사고가 발생할 수 있습니다.
- 운동기구는 평평한 바닥에 설치하고, 작은 운동기구는 어린이가 접근하지 않는 별도 장소에 보관합니다.
  ·아령, 바벨 등 기구로 인한 어린이 골절사고가 발생할 수 있으며, 높은 곳에 있던 기구가 굴러 떨어져 다칠 수 있습니다.
  ·주변이 어수선할 경우 부품식별이 어려울 수 있으니 주변을 정리한 후 설치하시기 바랍니다.
  ·설치 전에 미리 필요부품 등을 분리하면 조립 시 편리합니다.
  ·동봉된 조립도구 이외에 가정용 공구(전동드릴, 스패너)를 이용하시면 좀더 편하고 빠르게 조립할 수 있습니다.
- 이 상품은 가정용으로 제작되었습니다.
  ·헬스 클럽을 비롯한 공공장소에서 사용할 수 없습니다.
  ·공공장소 사용에 따른 상품 고장 및 안전사고에 대해서는 책임을 지지않으며, 유상 A/S 처리됩니다.
- 운동 시에는 주변을 깨끗하게 정리하고 본인에게 맞는 운동을 합니다.
  ·운동기구에서 넘어져 주변 가구에 부딪히는 사고가 발생할 수 있습니다.
- 기구의 하자가 발견되면 즉시 제조·판매업체에게 연락합니다.
  ·제품의 하자가 발견되는 즉시 제조·판매업체에 연락하여 조치를 받고 소비자 위해가 예상되는 경우 한국소비자원에 신고합니다.
- 운동 중에는 어린이와 반려동물이 접근하지 못하도록 합니다.
  ·어린이가 작동 중인 런닝머신 또는 실내 사이클에 접근하여 벨트에 손가락이 끼는 사고가 다발합니다.
- 운동 전후에는 기구의 전원 상태와 상품 상태를 확인합니다.
  ·운동 후에는 기구 전원을 반드시 차단하여 작동 중인 기구로 인해 사고가 발생 하지 않도록 주의합니다.
  ·상품은 잘 고정이 되어있는지, 상품의 나사는 잘 고정이 되어있는지(흔들리지 않는지) 꼭 확인 후 운동하세요.
  ·상품 사용 전 발목고정이 잘 되어있는지 다시 한번 확인하세요.
- 갑자기 무리한 운동을 하지 마십시오.
  ·평소 운동량이 적었던 분들은 갑자기 무리한 운동을 하지 마십시오.
  ·식사 후 40분 후에 운동하세요.
- 몸이 불편하신 분께서 사용하실 때는 적절한 감독과 주의가 필요합니다.
  ·환자 및 장애를 가진분, 어린이, 임산부, 노인분의 사용 시 항상 보호자의 감독하에 상품을 사용해야 안전하게 사용하실 수 있습니다.

경고 운동 중 어지럼증, 구토, 심장 통증, 식은땀 등의 이상증세를 느꼈을 때는 즉시 운동을 중지하시고 의료진과 상담을 하시기 바랍니다.

면책사항에 대해서

·지진, 낙뢰, 풍수해 및 당사의 책임 이외의 화재, 제3자에 의한 행위, 그 외의 사고, 소비자의 고의 또는 과실, 오용, 그 외의 이상 조건에서의 사용에 의해 발생한 손해에 대해서는 책임을 지지 않습니다.
·본 상품의 사용 또는 사용불능에서 오는 부수적인 손해(사업이익의 손실, 사업의 중단 등)에 관해서, 책임을 지지 않습니다.
·사용설명서의 기재 내용을 지키지 않음으로 인해 발생한 손해에 대해서는, 책임을 지지 않습니다.

◉ 헬스사이클 자주묻는 질문과 답변 (Q&A)

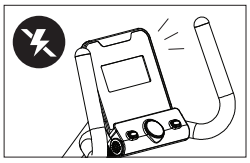

Q. 계기판 수치가(또는 전원이) 안들어옵니다.

A. 1. 먼저 건전지 극성 (+/-)을 확인합니다.
2. 기둥 선이 제대로 접속됐는지 확인합니다. (TIP: 회사마다 +극성의 볼록 튀어나와 있는 부분의 높이가 달라, 닿지 않는 건전지가 있으므로 건전지를 새로 교체하여 넣을 때 손으로 (-)쪽에서 (+)쪽으로 밀어주면 계기판에 액정이 표시됩니다.)

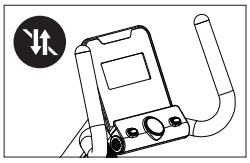

Q. 계기판 수치가 오르지 않습니다.

A. 본체 감지 센서 위치가 자석하고 맞지 않아 수치가 오르지 않는 증상으로
1. 우선, 건전지 극성 (+/-)을 확인해 주세요.
2. 계기판을 분리한 후, 3가닥의 전선 중 모양이 다른 1가닥을 보면 2개의 쇠 핀이 나와 있습니다.
이곳에 쇠붙이(쇠젓가락 가능)를 접촉하여 수치 변동이 있는지 확인합니다.
3. 수치가 오르지 않는다면 계기판을 교환해야 하고, 수치가 변하면 AS 기사 방문을 신청하세요.

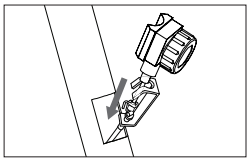

Q. 강약 조절이 안돼요.

A. 1. 최초 조립 시, 강약 조절기를 잘못 끼운 경우(90%가 이 경우임) 아래 그림처럼 고리에 추를 먼저 끼운 후,
힘있게 위로 잡아당겨 위 고리에 끼워주세요.
2. 최대 강도가 약한 좌식사이클의 경우 발이 아닌 손으로 돌렸을 때도 1단과 8단의 차이가 없다면 AS 신청을 합니다.
3. 강약 차이가 있다면 정상이니 문제없이 사용하시면 됩니다.

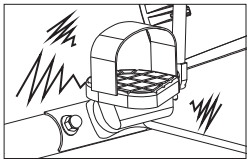

Q. 페달에서 소리가 나요.

A. 1. 한 바퀴 돌릴 때마다 한 번씩 소리가 나요. 이는 페달을 덜 조였을 때 발생하는 소리입니다. 성인 남자의 힘으로 오른쪽 페달은 오른쪽 방향으로, 왼쪽 페달은 왼쪽 방향으로 돌려 더 꽉 조여 주세요.
2. 페달을 돌릴 때, 일정하게 '딱딱딱' 소리가 나요 이는 베어링 문제로, 베어링 교체를 위하여 AS 신청을 해 주시기 바랍니다.

◉ 계기판 설명

계기 표시

- 시 간 · · · · · · 0:00 ~ 99:59분
- 속 도 · · · · · · 0.00 ~99.9 Km/H
- 거 리 · · · · · · 0.00~9999 Km
- 칼로리 · · · · · · 0.0~9999 KCAL
- 총거리(ODO) · · · 0.0~9999 Km
- 맥박(PUL) · · · · 0, 40~240BPM

버튼기능

- 모드
  · 원하는 기능을 선택할 수 있습니다.
- 입력
  · 시간, 거리, 칼로리, 맥박에 대한 데이터 설정을 할 수 있습니다.
- 초기화
  · 설정값을 0으로 초기화하는 버튼입니다.

기능설명

- **자동 켜기 끄기**
  운동을 시작할 때 아무 버튼이나 누르면 계기판이 켜집니다.
  만약 4분동안 사용하지 않는다면 계기판은 자동으로 꺼지게 됩니다.
- **초기화(RESET)**
  리셋 버튼으로 초기화할 경우 거리, 칼로리에 대한 초기화만 가능합니다.(시간, 총거리는 초기화 불가능)
  모드 버튼으로 3초간 누를 시, 전체 초기화할 수 있습니다.(거리, 시간, 칼로리, 총거리)
  또한, 계기판의 배터리를 제거한 경우에도 이 수치는 "0" 으로 초기화 됩니다.
- **모드(MODE)**
  모드 버튼을 순차적으로 누르면 시간, 속도, 거리, 칼로리, 총거리(ODO), 맥박(PUL) 순으로 선택할 수 있습니다.
- **시간(TIME)**
  운동을 시작한 총 시간을 표시합니다.
- **속도(SPEED)**
  현재 속도를 표시합니다.
- **거리(DISTANCE)**
  운동 거리를 표시합니다.
- **총거리(ODO)**
  총 누적 거리를 표시합니다.
- **맥박(PULSE)**
  사용자의 현재 심박수는 분당 박동수로 표시됩니다.
  맥박손잡이를 잡고 정확한 판독을 위해 30초 가량 기다립니다.
- **스캔(SCAN)**
  4초마다 자동으로 디스플레이가 표시됩니다. 계기판이 작동되지 않으면 배터리를 교체해주세요.

상품 분해도 | 부속교체 및 A/S를 위한 페이지 입니다.

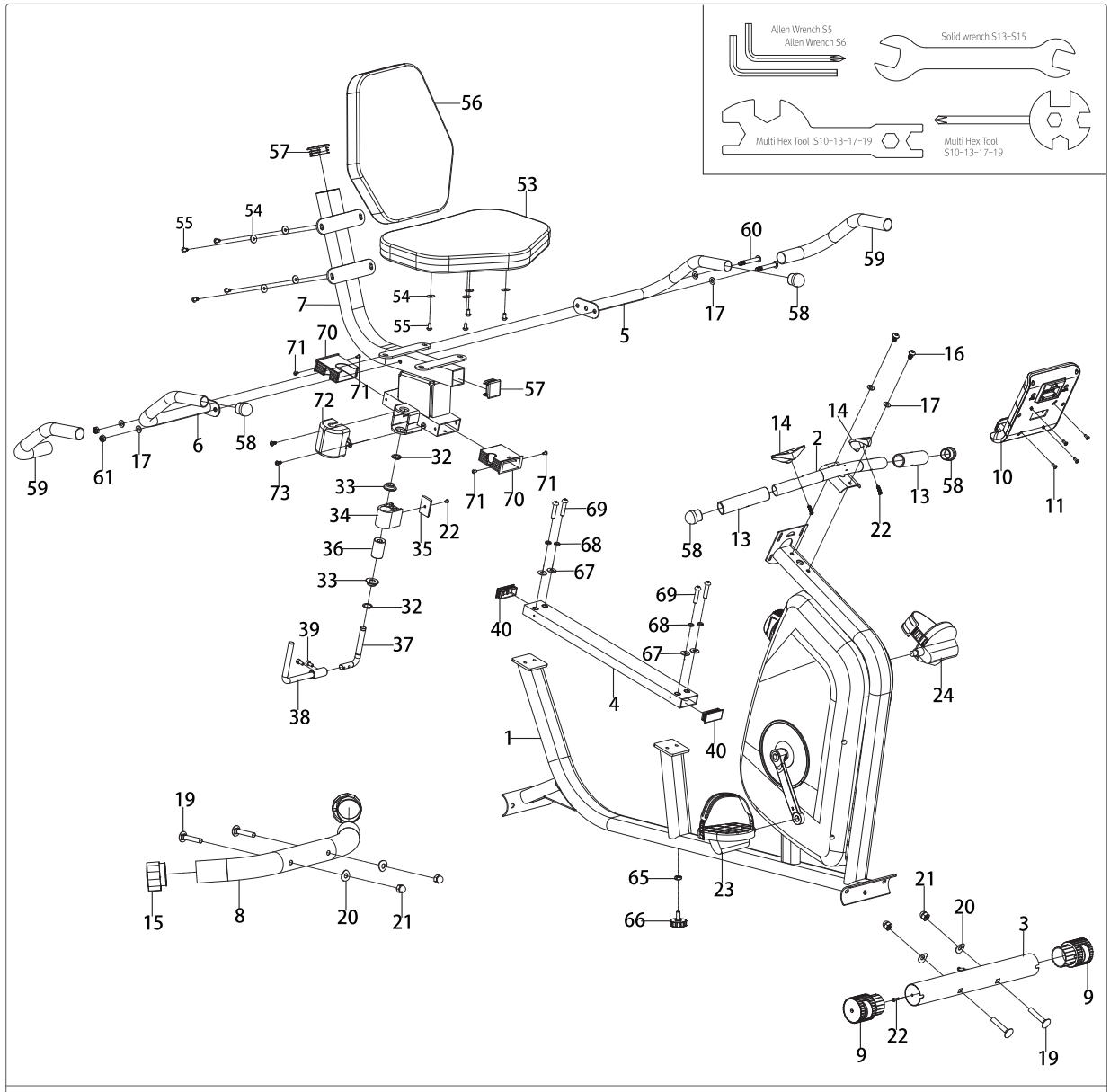

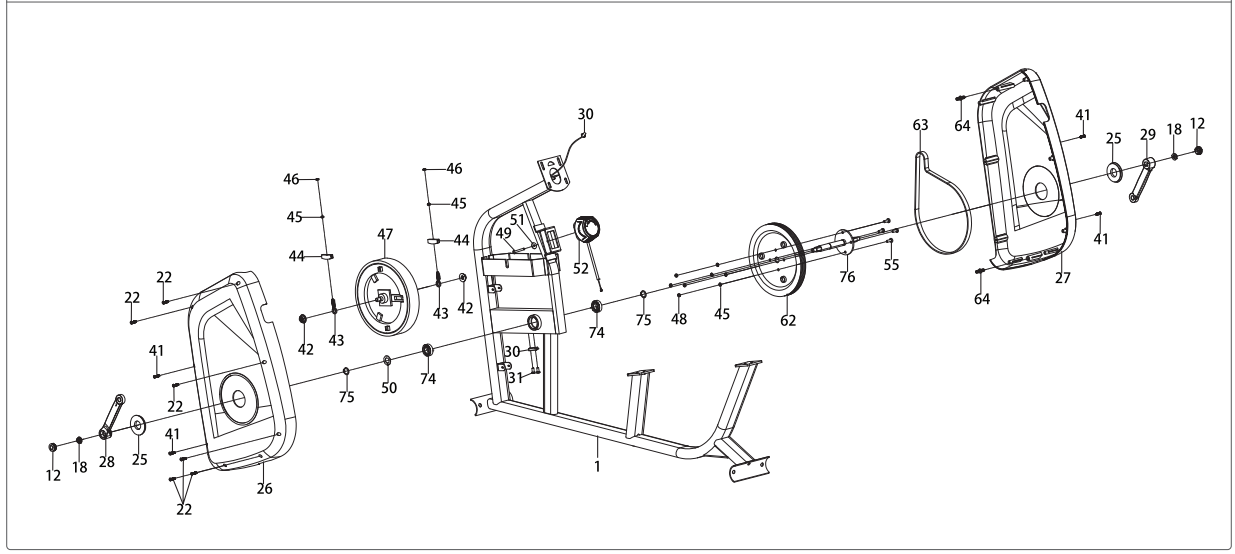

◉ 부속리스트 | 부속교체 및 A/S를 위한 페이지 입니다.

NO	부 품 명	수량
1	Main Frame	1
2	Front Handlebar Post	1
3	Front Stabilizer	1
4	Slide Tube	1
5	Left Handlebar	1
6	Right Handlebar	1
7	Seat Post	1
8	Rear Stabilizer	1
9	Front Stabilizer End Cap	2
10	Computer	1
11	Screw M5*10	4
12	Cover Cap	2
13	Front Handlebar Foam Grip A	2
14	Hand Pulse Sensor with Wire	2
15	Rear Stabilizer End Cap	2
16	Bolt M8*20	2
17	Flat WasherΦ8*Φ16*Φ2.0	6
18	Nut M10x1.25	2
19	Bolt M10*57	4
20	Big Curved Washer Φ10*Φ25*2.0	4
21	Cap Nut M10	4
22	Screw ST4.2*20	11
23	Right Pedal	1
24	Left Pedal	1
25	Crank Cover	2
26	Left Chain Cover	1
27	Right Chain Cover	1
28	Right Crank	1
29	Left Crank	1
30	Sensor With Wire (L=1100mm)	1
31	Screw ST2.9*12	2
32	Circlip	2
33	Plastic Axle Sleeve	2
34	Limit Block	1
35	Crash Pad	1
36	Eccentric AxisØ26*41	1
37	Brake Handle	1
38	Brake Connecting Lever	1
39	Bolt M6*15	2
40	Square End Cap A	2
41	Screw ST4.2*20	4
42	Nut M10x1.0*6	2
43	Pull Bolt M6*36	2
44	U-Shape Bracket	2
45	Spring Washer Ø6	6
46	Nut M6	4

NO	부 품 명	수량
47	Flywheel	1
48	Nut M6	4
49	Bolt M5*15	1
50	Wave WasherΦ17*Φ21*0.3	1
51	Flat WasherΦ5	1
52	Tension Control Knob	1
53	Seat Cushion	1
54	Flat WasherΦ6	8
55	Bolt M6*15	12
56	Back Cushion	1
57	Square End Cap B	2
58	Rear Handlebar Round End Cap	4
59	Rear Handlebar Foam Grip B	2
60	Bolt M8*58	2
61	Nut M8	2
62	Pulley	1
63	Belt	1
64	Plastic Screw	2
65	Bolt M8	1
66	Adjustable Pad	1
67	Flat WasherΦ8*Φ16*1.5	4
68	Spring Washer Ø8	4
69	Bolt M8*35	4
70	Bushing	2
71	Screw ST4.2*6	4
72	Brake Cover	1
73	Bolt M5*6	2
74	Bearing 6003	2
75	Axial Card Spring	2
76	Straight Core Assembly	1
77	Tension Spring	1
78	Bolt M6*25	1

A 본체와 지지대 결합

1 앞지지대와 메인프레임 결합

앞지지대(3)와 메인프레임(1)은 볼트(19), 와셔(20), 캡(21)을 이용하여 결합합니다.

2 메인프레임에 조절패드 결합

메인프레임(1) 하단의 조절패드(66)는 볼트(65)를 이용하여 결합합니다.

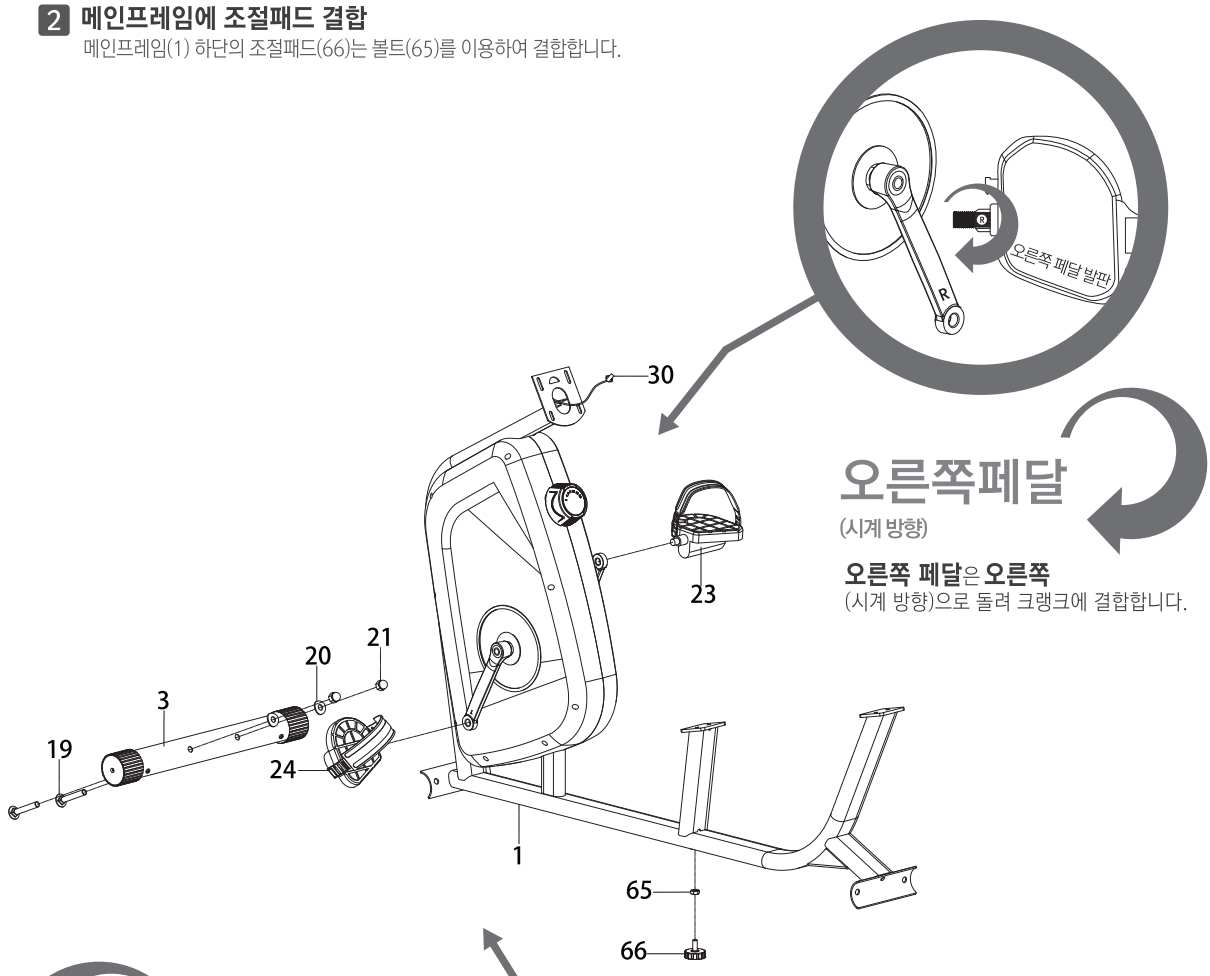

오른쪽 페달은 **오른쪽**
(시계 방향)으로 돌려 크랭크에 결합합니다.

왼쪽 페달은 **왼쪽**(시계 반대방향)으로 돌려 크랭크에 결합합니다.

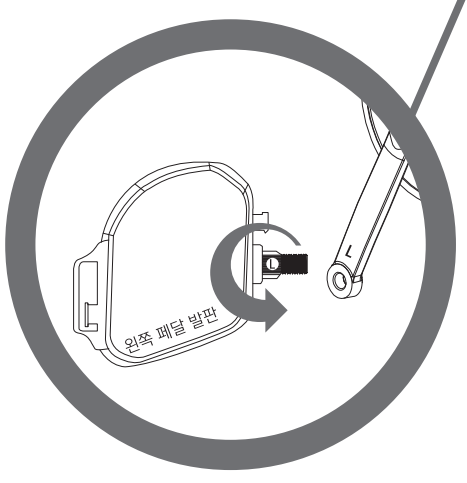

TIP **오른쪽(R) 왼쪽(L) 쉽게 찾는 방법**

보통 그림의 화살표 부분에 **L**이나 **R**의 스티커가 부착되어 있습니다. 페달끈에도 **L**자나 **R**자가 표기 되어있습니다.

주의 **페달 조립시 반드시 손으로 먼저~**

페달을 크랭크에 결합할 때는 반드시 손으로 먼저 일정 부분을 돌려 결합 후 공구를 사용하여 꽉 조여 주시기 바랍니다.
처음부터 공구를 사용하여 무리하게 돌릴 경우 나사가 마모되어 고장의 원인이 될 수 있습니다.

주의 **페달이 조여지지 않을 경우**

페달을 조립시 이상하게 조여지지 않을 경우에는 반드시 방향을 확인해 주세요.

B 본체와 뒷지지대 결합

1 뒷지지대와 메인프레임 결합

뒷지지대(8)와 메인프레임(1)을 볼트(19), 와셔(20), 캡(21)을 이용하여 결합합니다.

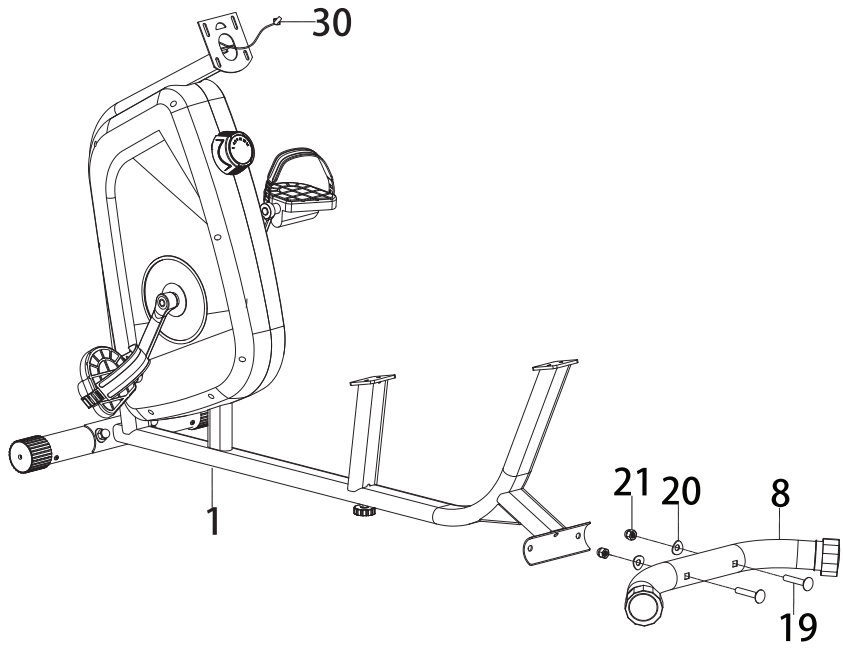

C 슬라이딩 튜브와 메인프레임 결합

1 안장 브라켓과 안장 조절 레버 결합

안장브라켓(37)은 안장조절 레버(38)와 볼트(39)를 이용하여 결합합니다.

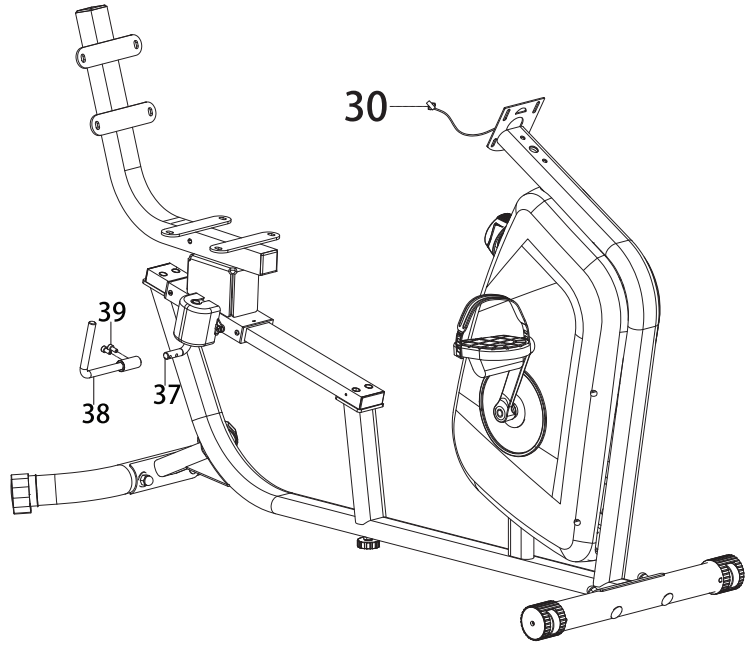

D 안장쿠션과 등받이 결합

1 안장쿠션 결합

안장쿠션(53)은 안장 브라켓에 볼트(55)와 와셔(54)를 이용하여 결합합니다.

2 등받이 결합

등받이(56)에 결합되어 있던 볼트(55), 와셔(54)를 분리하여 안장브라켓과 다시 결합합니다.

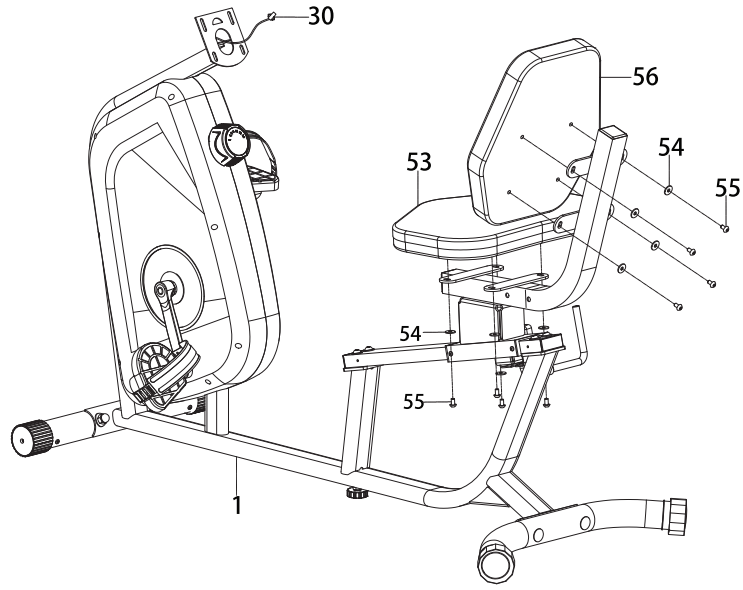

E 핸들바 결합

1 안장 브라켓과 핸들바 결합

안장 브라켓과 핸들바(5/6)를 볼트(60), 와셔(17)와 너트(61)를 이용해 결합합니다.

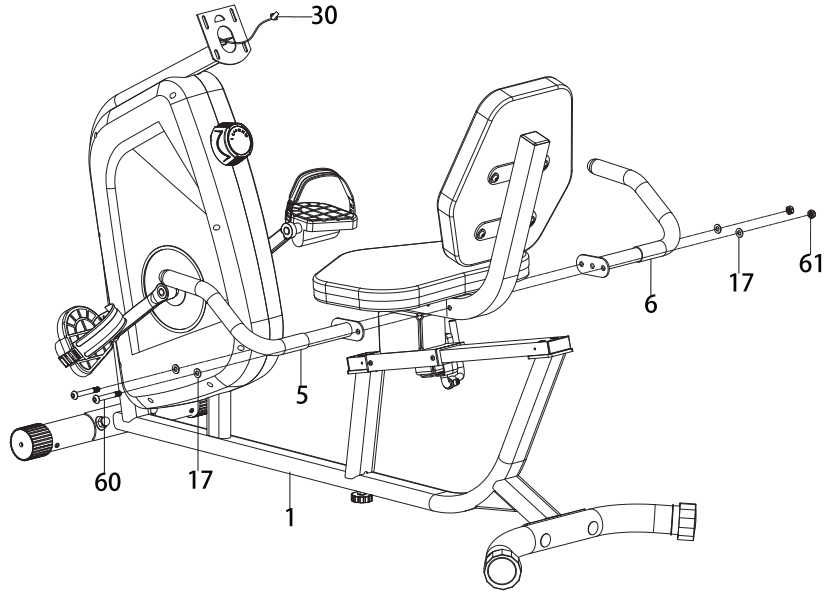

F 맥박 핸들바, 계기판 결합

1 계기판에 결합된 볼트 제거
계기판에 결합되어 있는 볼트(11)를 분리합니다.

2 계기판 기둥에 결합된 볼트, 와셔 제거
계기판 기둥에 결합되어 있는 볼트(16), 와셔(17)를 분리합니다.

3 맥박 핸들바 센서선 연결
핸들바(2)를 볼트(16)와 와셔(17)를 이용하여 기둥에 연결합니다.
핸들바에서 나온 있는 센서(14)를 계기판 기둥의 원형구멍에
통과시켜 상단으로 빼냅니다.

4 계기판 연결
계기판 기둥의 센서(30)와 계기판(10)의 센서를 연결합니다.
볼트(11)로 기둥(1)과 계기판(10)을 결합합니다.

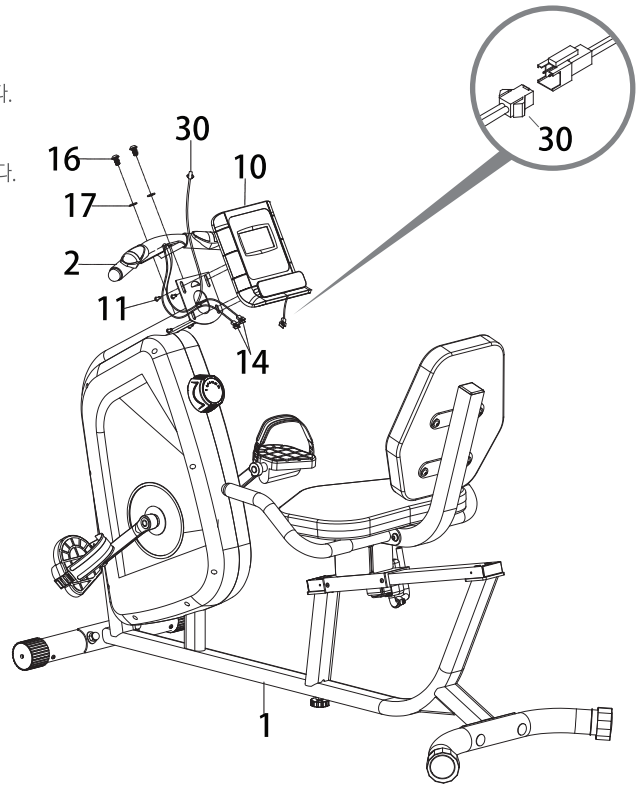

G 조립완성 및 사용법

맥박 손잡이
운동시 맥박 수치 변화를
쉽게 확인할 수 있습니다.

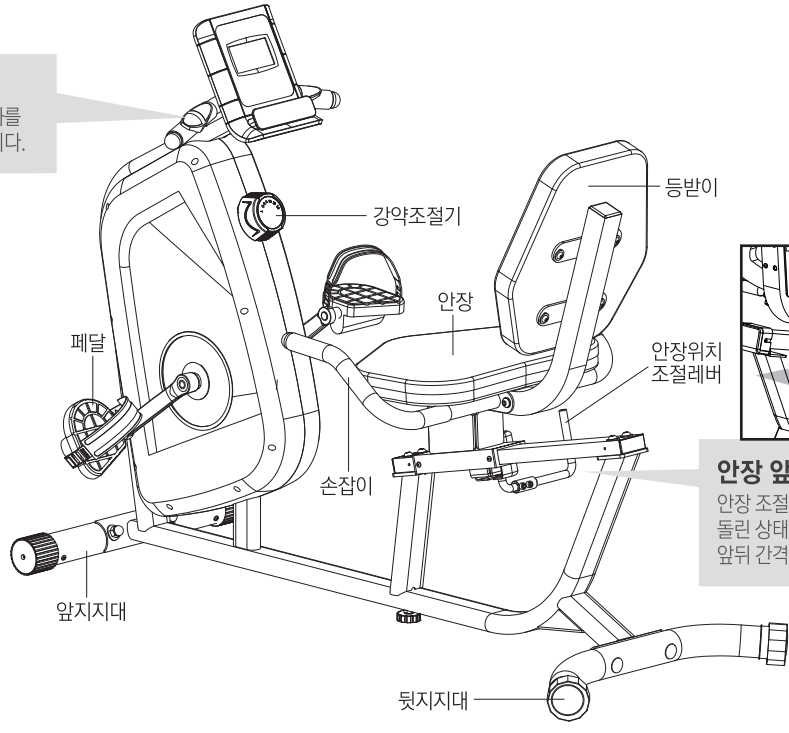

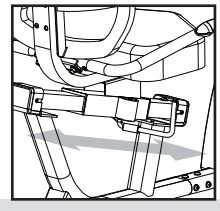

안장 앞/뒤 간격 조절레버
안장 조절레버를 오른쪽으로
돌린 상태에서 안장을 이동시키면
앞뒤 간격 조절이 가능합니다.

A/S 신청 전 확인사항

상품 문의 및 고객상담 전화
1544-6312

카카오톡(@이고진SVC)
네이버톡톡(egojin1)

신청방법

- A/S를 신청하시려면 www.egojinsvc.com 사이트에 접속해 사이트 하단의 온라인 A/S 접수 메뉴를 클릭한 뒤 신청해주시면 됩니다.
- 인터넷을 통한 A/S 접수가 어려우신 분들은, 이고진 고객지원센터(1544-6312)로 문의하시기 바랍니다.

택배를 이용하는 경우

- A/S 신청하시면 당사 지정 택배를 이용하여 자동으로 택배 신청이 접수되어 편리하게 이용할 수 있습니다.
- 충격이나 파손의 위험이 있으니 충격을 받지 않게 포장해서 발송해 주시기 바랍니다. (A/S 신청하기 전에 택배 이동 시 발생하는 상품의 손실 건에 대해서는 당사가 책임지지 않으므로 사전에 반드시 안전하게 포장을 하시기 바랍니다.)
- 성함, 연락처, 고장 증상을 메모하여 함께 발송해 주시기 바랍니다.
- 품질보증기간 내의 무상수리인 경우 택배 요금은 당사 부담입니다. (지정 택배사 이용 시) 타 택배 이용 시 고객부담
- A/S 관련 규정 및 세부사항은 상품 구매사이트 상세설명 하단을 참고하시기 바랍니다.

소모품 구매방법
이고진 쇼핑몰 접속 하시면 관리 오일 등
소모품 구매가 가능합니다.
www.egojin.com

무상서비스

- 상품 수령일로부터 1년(일부 상품 6개월) 이내
- 정상적인 사용 중 상품 제조상의 문제로 고장 발생 시
- 유상서비스에 포함이 안되고 배송일 기준 12개월 이내인 경우

유상서비스

- 취급 부주의로 인한 사용 중 파손의 경우
- 천재지변 및 특별한 사고로 인한 고장 발생 시
- 협의 없이 가정 이외의 장소에서 사용 또는 다른 용도로 이용 고장 발생 시
- 사용자가 협의 없이 임의 개조, 변경, 수리하였을 때
- 조립 설명서상의 조립 방법과는 다르게 조립 후, 고장 발생 시
- 설명서의 안전 유의사항에 나와 있는 항목에 포함된 내용에 의한 고장 발생 시

상품 보증기간

- 상품 보증기간이란 상품 판매자가 소비자에게 정상적인 상태에서 자연 발생한 품질, 성능, 기능 하자에 대하여 무료 수리를 해주겠다고 약속한 기간을 말합니다.
- 상품의 보증기간은 구입 일자를 기준으로 산정하며, 구입 일자의 확인은 상품보증서(구입영수증포함)에 의해서 합니다.
- 중고품 구입의 보증기간은 적용되지 않습니다.

서비스요금 산정기준

- 서비스요금은 부품비, 출장비의 합계액으로 구성되며 각 요금은 다음과 같습니다.

부품비
수리 시 부품교체를 할 경우 추가되는 부품가격입니다.

+

출장비
출장비는 출장 수리를 요구하는 경우 적용되며 유상 청구합니다.

EGOJIN

[서·비·스·요·청·서]

날 짜	년 월 일	서비스 사유	☐ A/S ☐ 반품 ☐ 교환 ☐ 기타[ ]

상품 분류	☐ 런닝머신 ☐ 헬스싸이클 ☐ 벤치/싯업 ☐ 기타[ ]	상 품 명	

주 문 자 명		수 령 자 명		연락처(핸드폰)	
구매하신 쇼핑몰		주 문 번 호		상품 구매일	
주 소					

택배비용은 주문하신 상품의 중량과 부피에 따라 상이합니다. 분실 우려로 인해 택배비 동봉을 절대 금합니다.(당사는 금전 분실에 따른 책임을 지지 않습니다.)

이고진 사이트, 방문구매(현금지급)의 경우 환불받으실 내역을 기재해 주세요. (오픈마켓, 종합몰, 소셜커머스 사이트등에서 구매하신 상품에 대한 환불은 해당 사이트를 통해 진행됩니다.

반품/교환 사유	☐ 마음에 안듦 ☐ 다른상품으로 구매 ☐ 구입한 상품이 아님 ☐ 상품불량 ☐ 기타[ ]		
교환받으실 상품	(교환요청 하시는 상품을 적어주세요)		
상품구매 결제방식	☐ 카드 ☐ 현금(무통장입금) ☐ 기타(포인트, 캐쉬백)	환불받으실 계좌번호	
환불받으실 예금주		환불받으실 은행명	

고객센터 1544-6312

문자전용 : 기구류_010-8874-6313
소품류 _010-3494-6313(상담시간 내 SNS가능)
카카오톡(@이고진SVC)/네이버톡톡(egojin1)

상담가능시간 9:30~17:00(주말, 공휴일 제외)

A/S 보내실 주소 : 경기도 포천시 포천로 736번길 23번지 (주)이고진

1. 교환 및 반품은 상품 수령 후 7일 이내 신청해주세요. 구매 사이트 내 교환 및 반품신청을 꼭 해주시고, 반품의 경우 사이트 신청을 해주셔야만 환불이 가능합니다.
2. 상품의 회수는 (주)이고진과 계약된 택배사(대한통운, 경동택배)를 이용합니다. 타, 택배사 임의 발송시 배송비가 추가로 발생할 수 있으며, 추가 발생된 금액은 고객님 부담입니다.
3. 반품 교환 A/S 안내서를 정확히 기재하고 고객센터를 통해 환불,교환(회수)를 진행해 주셔야 빠른 처리가 가능합니다.

이런경우 **교환/환불**이 **가능**합니다.

· **상품수령 후 7일 이내의 단순변심**
배송된 상품의 사이즈가 맞지 않거나 디자인 색상등이 마음에 들지 않는 경우
(**※조립전 상태** / 배송비 고객부담)

· **배송오류**
주문한 상품과 전혀 다른 상품이 배송된 경우

· **상품품절**
상품의 품절로 인해 배송을 받지 못하는 경우

이런경우 **교환/환불**이 **불가능**합니다.

· **기간경과**
상품 수령 후 7일을 초과한 경우

· **구매확정**
상품구매 이후 구매확정이 완료된경우

· **조립,사용,훼손 제품**
조립상품의 경우 상품조립 후에는 반품 교환이 불가능합니다.
(전자상거래법 제 17조 및 약관 26조에 의거)
또한 고객의 부주의 및 상품 사용으로 인한 상품의 파손, 훼손, 부분 멸실된 상품도
교환 환불이 불가능합니다.

EGOJIN

[서·비·스·요·청·서]

날 짜	년 월 일	서비스 사유	☐ A/S ☐ 반품 ☐ 교환 ☐ 기타[ ]

상품 분류	☐ 런닝머신 ☐ 헬스싸이클 ☐ 벤치/싯업 ☐ 기타[ ]	상 품 명	

주 문 자 명		수 령 자 명		연락처(핸드폰)	
구매하신 쇼핑몰		주 문 번 호		상품 구매일	
주 소					

택배비용은 주문하신 상품의 중량과 부피에 따라 상이합니다. 분실 우려로 인해 택배비 동봉을 절대 금합니다.(당사는 금전 분실에 따른 책임을 지지 않습니다.)

이고진 사이트, 방문구매(현금지급)의 경우 환불받으실 내역을 기재해 주세요. (오픈마켓, 종합몰, 소셜커머스 사이트등에서 구매하신 상품에 대한 환불은 해당 사이트를 통해 진행됩니다.

반품/교환 사유	☐ 마음에 안듦 ☐ 다른상품으로 구매 ☐ 구입한 상품이 아님 ☐ 상품불량 ☐ 기타[ ]		
교환받으실 상품	(교환요청 하시는 상품을 적어주세요)		
상품구매 결제방식	☐ 카드 ☐ 현금(무통장입금) ☐ 기타(포인트, 캐쉬백)	환불받으실 계좌번호	
환불받으실 예금주		환불받으실 은행명	

고객센터 1544-6312

문자전용 : 기구류_010-8874-6313
소품류 _010-3494-6313(상담시간 내 SNS가능)
카카오톡(@이고진SVC)/네이버톡톡(egojin1)

상담가능시간 9:30~17:00(주말, 공휴일 제외)

A/S 보내실 주소 : 경기도 포천시 포천로 736번길 23번지 (주)이고진

1. 교환 및 반품은 상품 수령 후 7일 이내 신청해주세요. 구매 사이트 내 교환 및 반품신청을 꼭 해주시고, 반품의 경우 사이트 신청을 해주셔야만 환불이 가능합니다.
2. 상품의 회수는 (주)이고진과 계약된 택배사(대한통운, 경동택배)를 이용합니다. 타, 택배사 임의 발송시 배송비가 추가로 발생할 수 있으며, 추가 발생된 금액은 고객님 부담입니다.
3. 반품 교환 A/S 안내서를 정확히 기재하고 고객센터를 통해 환불,교환(회수)를 진행해 주셔야 빠른 처리가 가능합니다.

이런경우 교환/환불이 가능합니다.

· 상품수령 후 7일 이내의 단순변심
배송된 상품의 사이즈가 맞지 않거나 디자인 색상등이 마음에 들지 않는 경우
(※조립전 상태 / 배송비 고객부담)

· 배송오류
주문한 상품과 전혀 다른 상품이 배송된 경우

· 상품품절
상품의 품절로 인해 배송을 받지 못하는 경우

이런경우 교환/환불이 불가능합니다.

· 기간경과
상품 수령 후 7일을 초과한 경우

· 구매확정
상품구매 이후 구매확정이 완료된경우

· 조립,사용,훼손 제품
조립상품의 경우 상품조립 후에는 반품 교환이 불가능합니다.
(전자상거래법 제 17조 및 약관 26조에 의거)
또한 고객의 부주의 및 상품 사용으로 인한 상품의 파손, 훼손, 부분 멸실된 상품도
교환 환불이 불가능합니다.

상 품 보 증 서

이고진 상품의
품질보증기간은 1년
부품보유기간은
5년입니다.

서비스에 대하여

저희 (주)이고진에서는 품목별 소비자 분쟁해결 기준 (공정거래위원회 고시)에 따라 아래와 같이 상품에 대한 품질보증을 실시합니다. 서비스요청 시 (주)이고진 또는 지정된 협력사에서 서비스를 합니다. 보상여부 및 내용통보는 상품입고일로 부터 7일 이내에, 피해보상은 통보일로부터 14일 이내 해결하여 드립니다.

상 품 명		모 델 명	
구매자명		ID(구매처 ID)	
연 락 처			
주 소			

무료서비스

[품질보증기간내 정상적인 사용 상태에서 발생한 성능, 기능상의 고장 발생시]

소비자 피해유형		보증기간 이내	보증기간 이후
상품수령 후 1개월 이내에 중요한 수리를 요할 때		상품교환 또는 구입가 환급	해당없음
상품 구입시 배송과정에서 발생된 피해(기사설치건 제외)		상품교환	해당없음
정상적인 사용상태에서 발생한 성능기능상 하자	하자 발생 시	무상수리	유상수리
	수리 불가능 시(* 동일한 하자에 대해 2회 수리하였으나 하자 재발, 또는 여러 부위 하자에 대해 4회까지 수리하였으나 하자 재발하는 경우)	상품교환 또는 구입가 환급	해당없음
	교환 불가능 시	구입가 환급	해당없음
	교환된 상품이 1개월 이내 중요한 수리를 요할 때	구입가 환급	해당없음
사용자가 수리 의뢰한 상품을 사업자가 분실한 경우		상품 교환 또는 구입가 환급	정상가 감가상각한 금액을 10% 가산해 환급(최고한도 : 구입가격)
수리용 부품은 있으나 수리 불가능 시		상품교환	해당없음
수리용 부품을 보유하고 있지 않아 발생한 피해	정상적인 상태에서 발생한 하자	상품교환 또는 구입가 환급	해당없음
	소비자의 고의·과실로 인한 고장	유상수리에 해당하는 금액 징수 후 상품교환	해당없음
	품질보증기간 경과 후	해당없음	정상가 감가상각한 잔여금액에 구입가의 10%를 가산해 환급 (*감가상각한 잔여금액=구입비-감가상각비)

소비자의 고의, 과실로 인한 고장인 경우

수리가 불가능한 경우	유상수리에 해당하는 금액징수 후 상품 교환	유상수리 금액징수 후 감가상각 적용 상품교환
수리가 가능한 경우	유상수리	유상수리

유료서비스

기구세척, 조정, 사용설명, 설치등 상품고장이 아닌경우

- 상품의 이동, 이사등으로 인한 설치 변경 시
- 상품 내부 먼지제거 및 세척, 이물질 제거 시
- 타사상품 병행 사용으로 인한 고장 발생 시

소비자 과실로 고장난 경우

- 소비자의 취급 부주의 및 잘못된 수리로 고장발생 시
- 전기용량을 틀리게 사용하여 고장이 발생된 경우
- 외부 충격이나 떨어뜨림 등에 의한 고장, 손상 발생 시
- 당사에서 미지정된 소모품, 옵션품 사용으로 고장 발생 시
- (주)이고진 서비스 기사 및 협력사 기사가 아닌 사람이 수리하여 고장 발생 시
- 사용 설명서 내에"주의사항"을 지키지 않아 고장 발생 시

그 밖의 경우

천재지변(낙뢰, 화재, 염해, 수해 등)에 의한 고장 발생 시
소모성 부품의 수명이 다한 경우
(페달끈, 페달, 베어링 및 내부 밸트, 손잡이 커버, 크랭크 드럼, 오일 등)

판매/수입원 : 주식회사 이고진

고객센터 1544-6312

운영시간 9:30 ~ 17:00(주말,공휴일 제외)

■ 주소 : 경기도 포천시 가산면 포천로 736번길 23